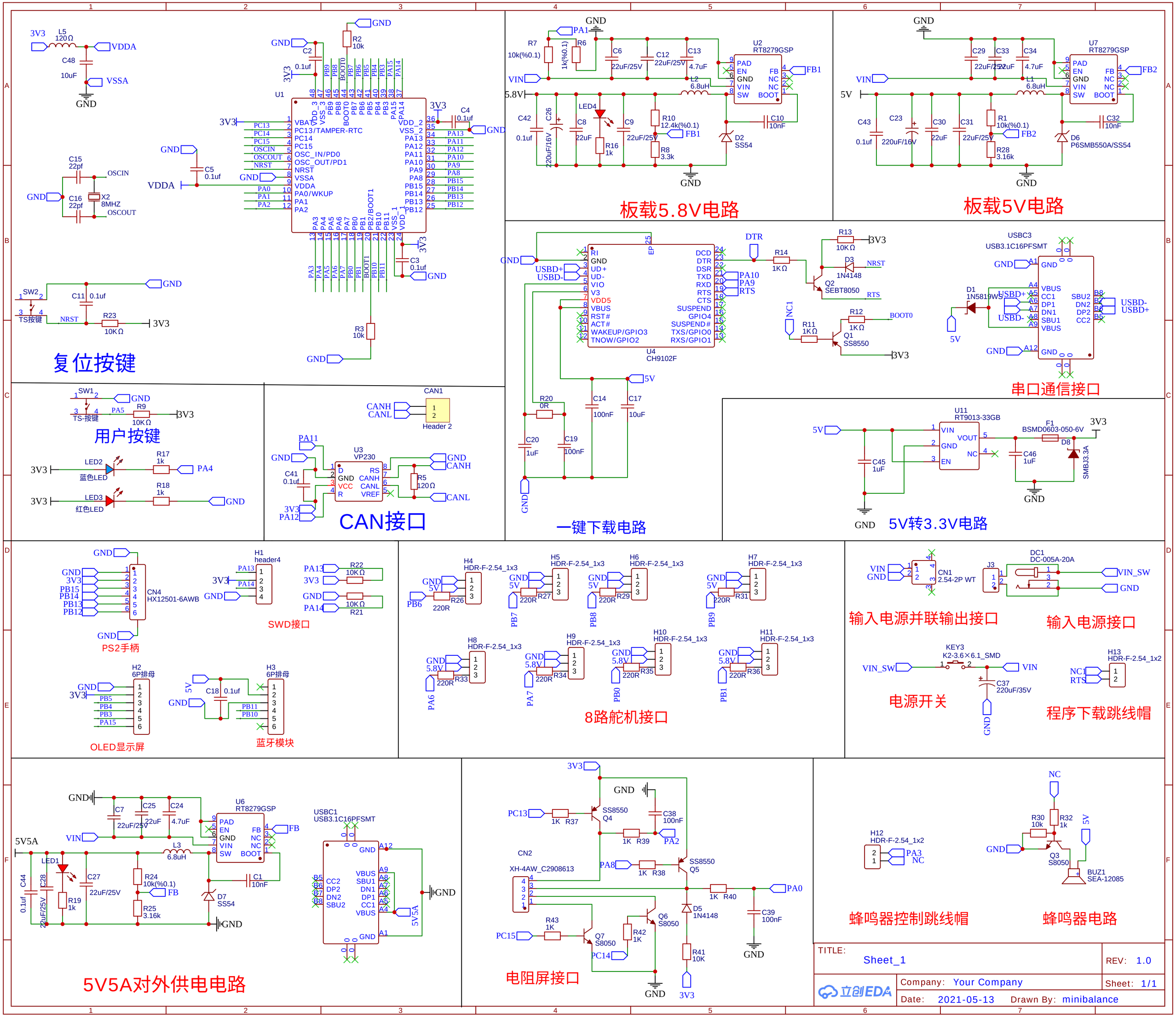
复位按键
用户按键
CAN接口
板载5.8V电路
板载5V电路
串口通信接口
一键下载电路
5V转3.3V电路
PS2手柄
SWD接口
OLED显示屏
蓝牙模块
8路舵机接口
输入电源并联输出接口
输入电源接口
电源开关
程序下载跳线帽
5V5A对外供电电路
电阻屏接口
蜂鸣器控制跳线帽
蜂鸣器电路
U1
U2 RT8279GSP
U7 RT8279GSP
U4 CH9102F
U6 RT8279GSP
U11 RT9013-33GB
U3 VP230
USBC3 USB3.1C16PFSMT
USBC1 USB3.1C16PFSMT
CN4 HX12501-6AWB
CN1 2.54-2P WT
DC1 DC-005A-20A
KEY3 K2-3.6×6.1_SMD
CN2 XH-4AW_C2908613
TITLE: Sheet_1
REV: 1.0
Company: Your Company
Sheet: 1/1
Date: 2021-05-13
Drawn By: minibalance